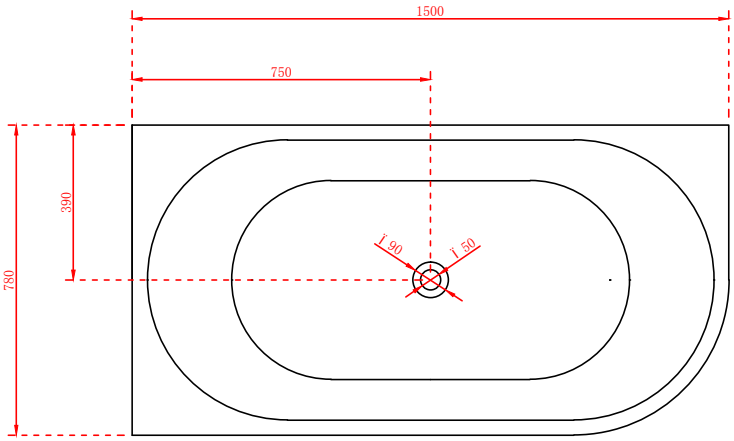
1500
750
390
780
Y 90
Y 50

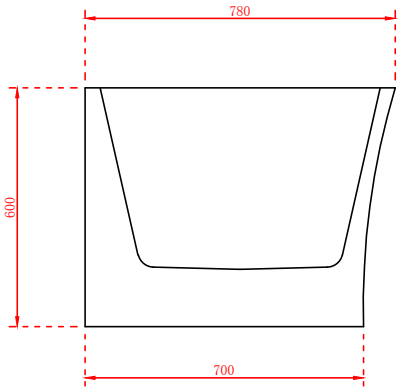
780
600
700

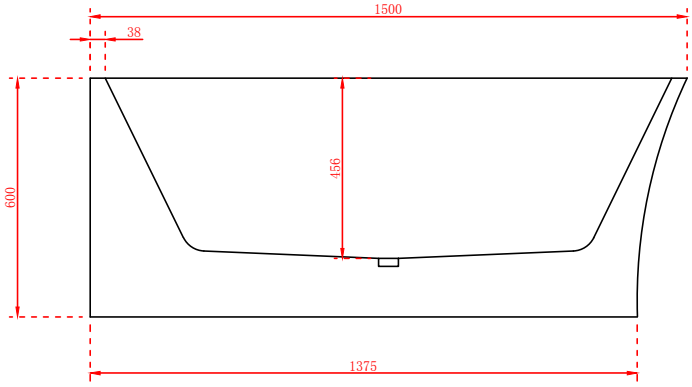
1500
38
600
456
1375